| TYP POLE | VÝVOD | VÝVOD | VÝVOD | VÝVOD | VÝVOD | VÝVOD |
|---|---|---|---|---|---|---|
| OZNAČENÍ POLE | AJA04 | AJA05 | AJA06 | AJA07 | AJA08 | AJA09 |
| OZNAČENÍ VÝVODU | REZERVA | REZERVA | mobilní HDO | Č Krumlov | T21 | Jitka |
|  |  |  |  |  |  |  |

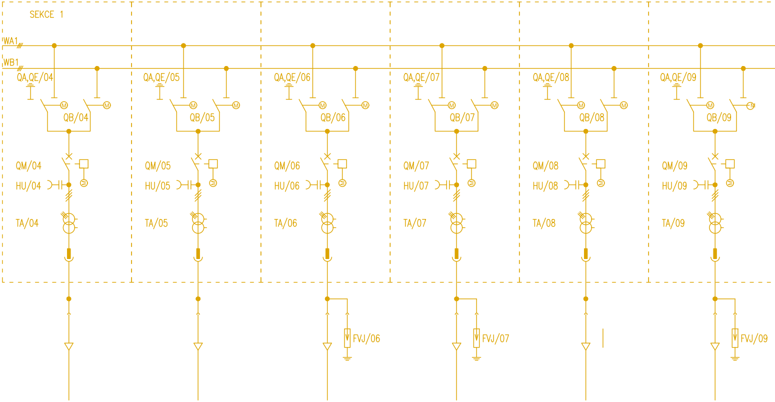
SEKCE 1
WA1
WB1
QA,QE/04
QB/04
QM/04
HU/04
TA/04
QA,QE/05
QB/05
QM/05
HU/05
TA/05
QA,QE/06
QB/06
QM/06
HU/06
TA/06
FVJ/06
QA,QE/07
QB/07
QM/07
HU/07
TA/07
FVJ/07
QA,QE/08
QB/08
QM/08
HU/08
TA/08
QA,QE/09
QB/09
QM/09
HU/09
TA/09
FVJ/09

|  |  |  |  |  |  |  |
|---|---|---|---|---|---|---|
| ODPOJOVAČ | 25kV, 1250A | 25kV, 1250A | 25kV, 1250A | 25kV, 1250A | 25kV, 1250A | 25kV, 1250A |
| UZEMŇOVAČ | 25kV, 1250A | 25kV, 1250A | 25kV, 1250A | 25kV, 1250A | 25kV, 1250A | 25kV, 1250A |
| VYPÍNAČ | 25kV, 1250A, 25kA | 25kV, 1250A, 25kA | 25kV, 1250A, 25kA | 25kV, 1250A, 25kA | 25kV, 1250A, 25kA | 25kV, 1250A, 25kA |
| PTP | 400//5/1A, 0,5FS10/5VA/5P20/5VA | 400//5/1A, 0,5FS10/5VA/5P20/5VA | 400//5/1A, 0,5FS10/5VA/5P20/5VA | 400//5/1A, 0,5FS10/5VA/5P20/5VA | 75//1/1A, 5VA/0,5FS10/2,5VA/5P20 | 400//5/1A, 0,5FS10/5VA/5P20/5VA |
| PTN |  |  |  |  |  |  |
| OMEZOVAČ PŘEPĚTÍ | 24kV, 10kA | 24kV, 10kA | 24kV, 10kA | 24kV, 10kA |  | 24kV, 10kA |

| | | | | | | | | |
|---|---|---|---|---|---|---|---|---|
| VÝVOD | VÝVOD | VÝVOD | VÝVOD | PŘÍVOD | MĚŘENÍ | SPÍNAČ PŘÍPOJNIC | SPÍNAČ PODÉLNÉHO DĚLENÍ | SPÍNAČ PODÉLNÉHO DĚLENÍ |
| AJA10 | AJA11 | AJA12 | AJA13 | AJA14 | AJA15 | AJA16 | AJA17 | AJA18 |
| Energoblok | Lesy | Netřebice | Rájov | T102 | MĚŘENÍ 1 | SP1 | SPD A | SPD B |
| | | | | | | | | |

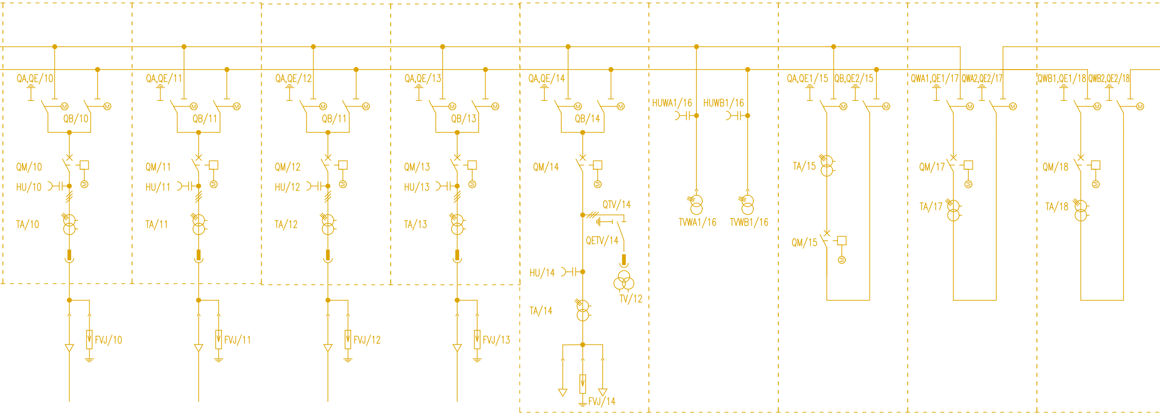
QA,QE/10
QB/10
QM/10
HU/10
TA/10
FVJ/10
QA,QE/11
QB/11
QM/11
HU/11
TA/11
FVJ/11
QA,QE/12
QB/12
QM/12
HU/12
TA/12
FVJ/12
QA,QE/13
QB/13
QM/13
HU/13
TA/13
FVJ/13
QA,QE/14
QB/14
QM/14
QTV/14
QETV/14
HU/14
TV/12
TA/14
FVJ/14
HUWA1/16
HUWB1/16
TVWA1/16
TVWB1/16
QA,QE1/15
QB,QE2/15
TA/15
QM/15
QWA1,QE1/17
QWA2,QE2/17
QM/17
TA/17
QWB1,QE1/18
QWB2,QE2/18
QM/18
TA/18

| | | | | | | | | |
|---|---|---|---|---|---|---|---|---|
| 25kV, 1250A | 25kV, 1250A | 25kV, 1250A | 25kV, 1250A | 25kV, 1250A | | 25kV, 1250A | 25kV, 1250A | 25kV, 1250A |
| 25kV, 1250A | 25kV, 1250A | 25kV, 1250A | 25kV, 1250A | 25kV, 1250A | | 25kV, 1250A | 25kV, 1250A | 25kV, 1250A |
| 25kV, 1250A, 25kA | 25kV, 1250A, 25kA | 25kV, 1250A, 25kA | 25kV, 1250A, 25kA | 25kV, 1250A, 25kA | | 25kV, 1250A, 25kA | 25kV, 1250A, 25kA | 25kV, 1250A, 25kA |
| 400//5/1A, 0,5FS10/5VA/5P20/5VA | 400//5/1A, 0,5FS10/5VA/5P20/5VA | 400//5/1A, 0,5FS10/5VA/5P20/5VA | 400//5/1A, 0,5FS10/5VA/5P20/5VA | 1500//1/1A<br>0,5FS10/5VA, 5P20/30VA | | 750–1500//1/1A<br>0,5FS10/5VA, 5P20/5VA | 750–1500//1/1A<br>0,5FS10/5VA, 5P20/5VA | 750–1500//1/1A<br>0,5FS10/5VA, 5P20/5VA |
| | | | | 22/√3//0,1/√3//0,1/3kV<br>0,5/30VA, 3P/30VA | 22/√3//0,1/√3//0,1/3kV<br>0,5%/30VA, 3P/30VA | | | |
| 24kV, 10kA | 24kV, 10kA | 24kV, 10kA | 24kV, 10kA | | | | | |

| | | | | | | | | |
|---|---|---|---|---|---|---|---|---|
| SPÍNAČ PŘÍPOJNIC | MĚŘENÍ | PŘÍVOD | VÝVOD | VÝVOD | VÝVOD | VÝVOD | VÝVOD | VÝVOD |
| AJA19 | AJA20 | AJA21 | AJA22 | AJA23 | AJA24 | AJA25 | AJA26 | AJA27 |
| SP2 | MĚŘENÍ 2 | T101 | Holubov | Lira | Nádraží | Energoblok | Spolí | Velešín |
| | | | | | | | | |

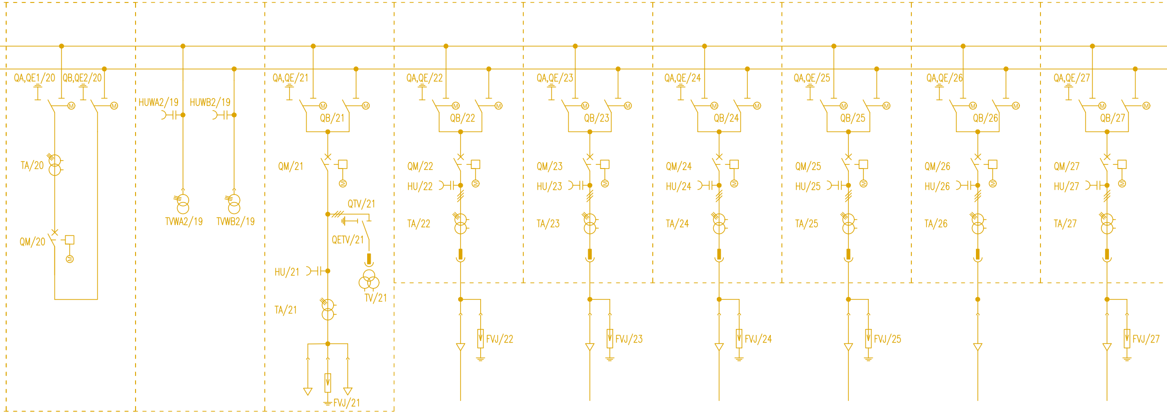
QA,QE1/20
QB,QE2/20
M
TA/20
QM/20
HUWA2/19
HUWB2/19
TVWA2/19
TVWB2/19
QA,QE/21
QB/21
QM/21
QTV/21
QETV/21
HU/21
TV/21
TA/21
FVJ/21
QA,QE/22
QB/22
QM/22
HU/22
TA/22
FVJ/22
QA,QE/23
QB/23
QM/23
HU/23
TA/23
FVJ/23
QA,QE/24
QB/24
QM/24
HU/24
TA/24
FVJ/24
QA,QE/25
QB/25
QM/25
HU/25
TA/25
FVJ/25
QA,QE/26
QB/26
QM/26
HU/26
TA/26
QA,QE/27
QB/27
QM/27
HU/27
TA/27
FVJ/27

| | | | | | | | | |
|---|---|---|---|---|---|---|---|---|
| | | 25kV, 1250A | 25kV, 1250A | 25kV, 1250A | 25kV, 1250A | 25kV, 1250A | 25kV, 1250A | 25kV, 1250A |
| | | 25kV, 1250A | 25kV, 1250A | 25kV, 1250A | 25kV, 1250A | 25kV, 1250A | 25kV, 1250A | 25kV, 1250A |
| | | 25kV, 1250A, 25kA | 25kV, 1250A, 25kA | 25kV, 1250A, 25kA | 25kV, 1250A, 25kA | 25kV, 1250A, 25kA | 25kV, 1250A, 25kA | 25kV, 1250A, 25kA |
| 750–1500//1/1A<br>0,5FS10/5VA, 5P20/5VA | | 1500//1/1A<br>0,5FS10/5VA, 5P20/30VA | 400//5/1A, 0,5FS10/5VA/5P20/5VA | 400//5/1A, 0,5FS10/5VA/5P20/5VA | 400//5/1A, 0,5FS10/5VA/5P20/5VA | 400//5/1A, 0,5FS10/5VA/5P20/5VA | 400//5/1A, 0,5FS10/5VA/5P20/5VA | 400//5/1A, 0,5FS10/5VA/5P20/5VA |
| | 22/√3//0,1/√3//0,1/3kV<br>0,5%/30VA, 3P/30VA | 22/√3//0,1/√3//0,1/3kV<br>0,5/30VA, 3P/30VA | | | | | | |
| | | | 24kV, 10kA | 24kV, 10kA | 24kV, 10kA | 24kV, 10kA | 24kV, 10kA | 24kV, 10kA |

| | |
|---|---|
| VÝVOD | VÝVOD |
| AJA28 | AJA29 |
| REZERVA | REZERVA |
| | |

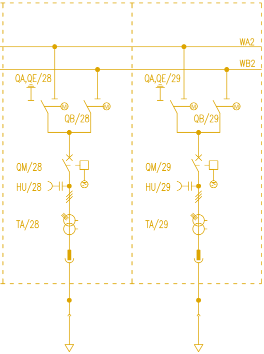
WA2
WB2
QA,QE/28
QB/28
QM/28
HU/28
TA/28
QA,QE/29
QB/29
QM/29
HU/29
TA/29
M

| | |
|---|---|
| SOUSTAVA | 3/PE/22000 V AC IT(r), IT |
| JMENOVITÉ NAPĚTÍ | 22 kV |
| NEJVYŠŠÍ PROVOZNÍ NAPĚTÍ | 25 kV |
| JMENOVITÁ FREKVENCE | 50 Hz |
| ZKRATOVÁ ODOLNOST | $I_{k(3s)}$ = 25 kA<br>$I_P$ = 63 kA |
| JMENOVITÝ PROUD PŘÍPOJNIC | 1250A |
| JMENOVITÝ PROUD VÝVODŮ | DLE PTP |
| JMENOVITÉ OVLÁDACÍ NAPĚTÍ | 110V DC |
| JMENOVITÉ NAPĚTÍ POHONŮ | 110V DC |
| IZOLAČNÍ MÉDIUM | SF6 |

AUTORIZACE:

| | |
|---|---|
| 25kV, 1250A | 25kV, 1250A |
| 25kV, 1250A | 25kV, 1250A |
| 25kV, 1250A, 25kA | 25kV, 1250A, 25kA |
| 400//5/1A, 0,5FS10/5VA/5P20/5VA | 400//5/1A, 0,5FS10/5VA/5P20/5VA |
| | |
| 24kV, 10kA | 24kV, 10kA |

| INDEX REVIZE | POPIS REVIZE | DATUM | JMÉNO |
|---|---|---|---|
| D | | | |
| C | | | |
| B | | | |
| A | | | |

| | | |
|---|---|---|
| NÁZEV AKCE | TR Domoradice – modernizace | Č. STAVBY: 001020002640<br>Č. OBJ.: 4501396767 |
| STAVEBNÍK | EG.D, a.s., LIDICKÁ 1873/36, 602 00 BRNO | eg.d |
| STATUS/STUPEŇ | DOKUMENTACE PRO PROVÁDĚNÍ STAVBY (DPS) | |
| ČÁST | D.2 DOKUMENTACE TECHNICKÝCH A TECHNOLOGICKÝCH ZAŘÍZENÍ | |
| ZHOT. DOKUMENTACE | SPIE Elektrovod, a.s. odštěpný závod Brno; Traťová 1, 61900 Brno | SPIE |
| KONTAKTNÍ OSOBA | Ing. LIBOR PEK, libor.pek@spieelv.cz | |
| ARCHIVNÍ ČÍSLO | 221 20 142 | |
| ZOD. PROJEKTANT | Ing. LIBOR PEK | DATUM: 04.2023 |
| VYPRACOVAL | Ing. KAREL KRÁL | ČÍSLO VÝK/DOK:<br>D.2.10 b) – 11 |
| KONTROLOVAL | Ing. KAREL KRÁL | |
| MÍSTO STAVBY | TR 110/22 kV Domoradice | KÓD LOKALITY: BŘ |
| SO/PS | PS 10 – ROZVODNA 22kV | MĚŘÍTKO: M – |
| MAJETKOVÁ TŘÍDA | CZD000039 | FORMÁT: 1xA4 |
| DRUH DOKUMENTU | Jednopólové schéma | LIST/CELKEM: 1/1 |
| NÁZEV DOKUMENTU | Jednopólové schéma rozvaděče AJA 22kV | ARCHIVNÍ ČÍSLO EG.D: |

Soubor: D 2 10 11 JPSCH AJA 22KV DOM.DWG